## PLAN FUNDAȚII
scara 1:50

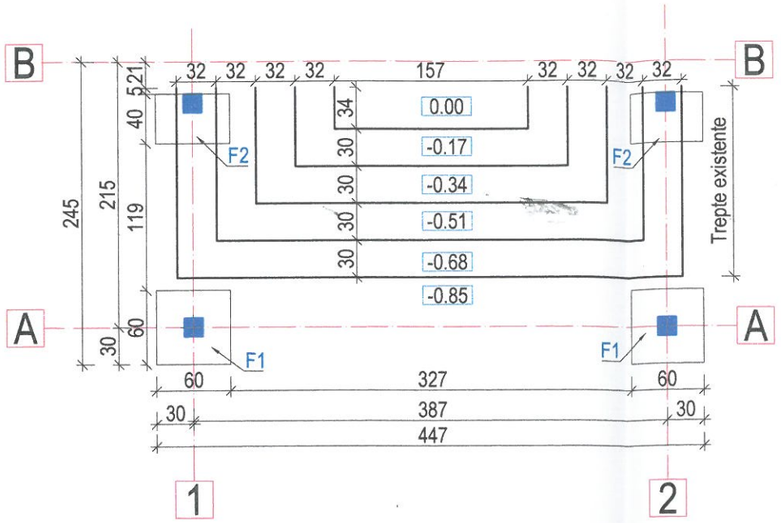


## SECTIUNE C-C
scara 1:20

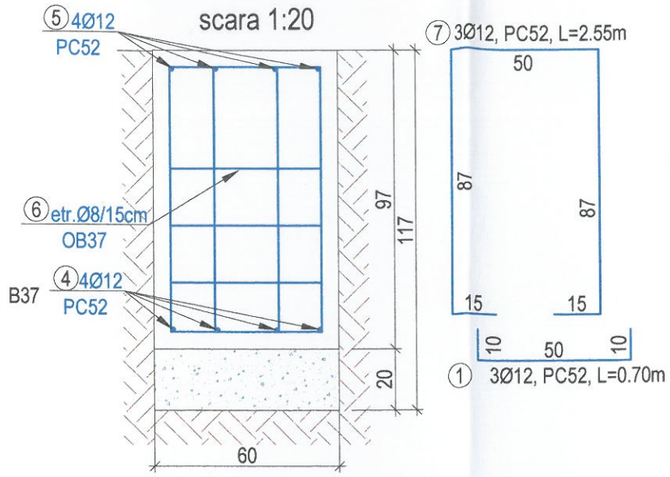


## SECTIUNE B-B
scara 1:20

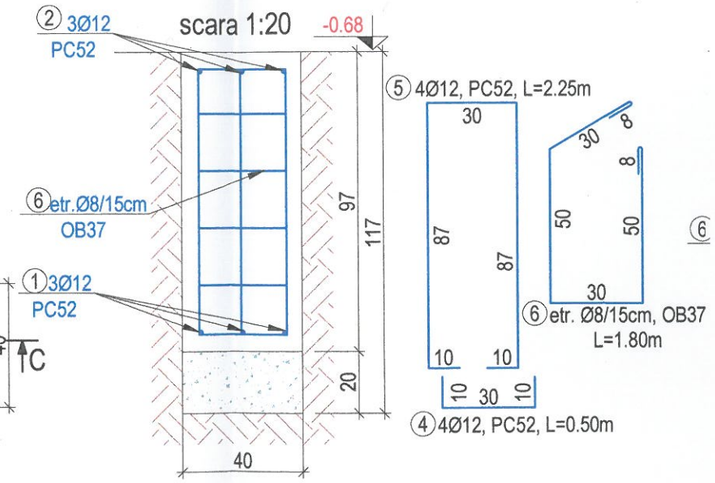


## FUNDATIE F2
(2 buc.)
scara 1:20

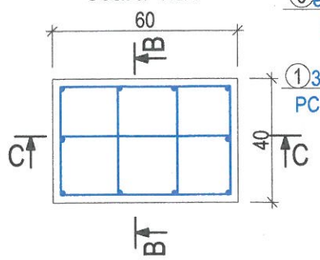


## FUNDATIE F1
(2 buc.)
scara 1:20

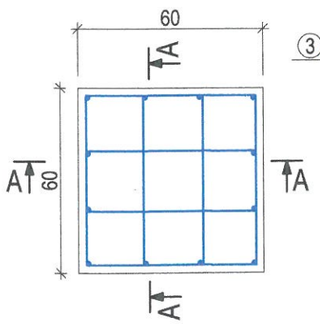


## SECTIUNE A-A
scara 1:20

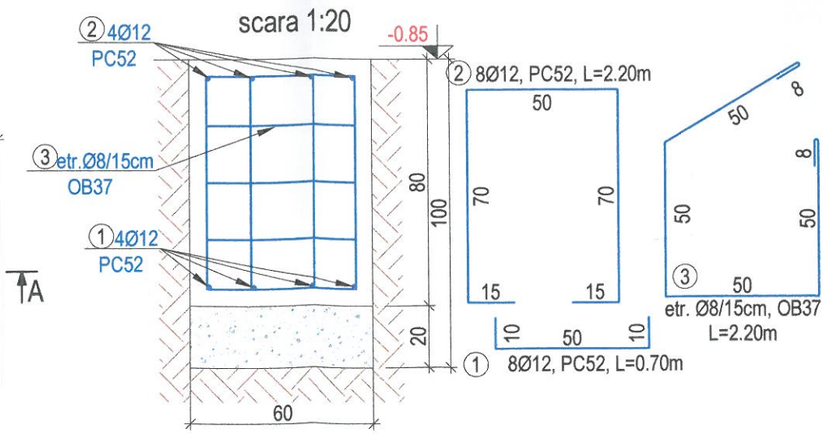


## Extras de armare fundații

| Element | Marca | Oțel | Diametru | Lungimea unei bare | Număr bare | Lungimi pe diametre OB37 8 | Lungimi pe diametre PC52 12 |
|---|---|---|---|---|---|---|---|
| | | | [mm] | [m] | [buc.] | [m] | [m] |
| Fundații | 1 | PC52 | 12 | 0.70 | 22 | | 15.40 |
| | 2 | PC52 | 12 | 2.20 | 16 | | 35.20 |
| | 3 | OB37 | 8 | 2.20 | 6 | 13.20 | |
| | 4 | PC52 | 12 | 0.50 | 8 | | 4.00 |
| | 5 | PC52 | 12 | 2.25 | 8 | | 18.00 |
| | 6 | OB37 | 8 | 1.80 | 8 | 14.40 | |
| | 7 | PC52 | 12 | 2.55 | 6 | | 15.30 |
| | | | | | | | |
| Total lungimi pe diametre | | | | | [m] | 27.60 | 87.90 |
| Masă pe metru liniar | | | | | [kg/ml] | 0.395 | 0.888 |
| Masă pe diametre | | | | | [kg] | 11 | 79 |
| Masă totală pe tipuri de oțel | | | | | [kg] | 11 | 79 |
| Masă totală montată | | | | | [kg] | 90 | |
| Beton C16/20 | | | | | [mc] | 1.3 | |
| Beton C8/10 | | | | | [mc] | 0.3 | |

NOTE:

Categoria de importanta a constructiei - "D" = redusa, conform HG 766/1997
Domeniul de exigenta - A1, conform OG 777/2003
Clasa de importanta - expunere a constructiei - IV - cladiri de importanta redusa, $\gamma_I$ = 0.8, conform CR 0/2012
Valoarea de varf a acceleratiei terenului pentru proiectare, $a_g$=0.35g, conform P 100-1/2013
Valoarea perioadei de colt, $T_C$=1.00 sec., conform P 100-1/2013
Clasa de rezistenta si expunere a elementelor din beton armat - C16/20 XC2, conform NE 012-1/2007
Clasa de rezistenta si expunere a elementelor din beton simplu - C8/10 X0, conform NE 012-1/2007
Dimensiunea maxima a agregatului $a_g$=16mm, Ciment CEM II-A, S42.5R, S3
Marca otelului utilizat pentru armare - Otel beton PC52 SR 438-1:2012; otel beton OB37 SR 438-1:2012
Acoperirea minima cu beton a armaturilor in fundatii este de 5.0cm
Toate armaturile sunt cotate in cm si la interiorul barelor. Etrierii vor fi fasonati cu ciocurile la 180 grade.
Adancimea de fundare este -1.00m conform cerintelor din expertiza tehnica.
La executarea sapaturilor vor fi chemati la fata locului un inginer geotehnician si proiectantul de rezistenta pentru intocmirea procesului verbal de receptie calitativa a terenului de fundare si confirmarea cotei de fundare a constructiei.
Ultimii 15cm de sapatura se vor excava in ziua inceperii turnarii betonului, pentru a nu se modifica caracteristicile parametrilor fizico-mecanici ai terenului de fundare.

NOTA GENERALA:
Planul se va citi cu planurile de arhitectura.

| | | | | | |
|---|---|---|---|---|---|
| EXPERT | | | | Raport de Expertiză Tehnică nr. _____, data _____ | |
| VERIFICATOR | | | | Referat de verificare nr. _____, data _____ | |
| VERIFICATOR/ EXPERT | NUME | SEMNĂTURA | CERINȚA | REFERAT de verificare / RAPORT de expertiză tehnică | |
| EXTREME PRO CONSTRUCT S.R.L. Mun. Câmpina, Str. Dr. Constantin Istrati, Nr. 5, Jud. Prahova, CUI: 37814334, J29/1541/2017, 0734.959.184, daniel@extremeproconstruct.ro | | | | BENEFICIAR: ORAȘUL BREAZA | PROIECT NR. EPC 24/2022 |
| | | | | TITLU PROIECT: CONSTRUIRE ACOPERIȘ SCĂRI GRĂDINIȚĂ PODU VADULUI Jud. Prahova, Or. Breaza, str. 23 August, nr. 156 | FAZA: D.T.A.C. P.T. + D.E. |
| ȘEF PROIECT | arh. Ștefan Cristescu | | SCARA: 1:20 | | FORMAT 420x297 |
| PROIECTAT | ing. Daniel Seceleanu | | | | |
| DESENAT | ing. Daniel Seceleanu | | DATA: 09.2022 | TITLU PLANȘĂ: PLAN ȘI DETALII FUNDAȚII | PLANȘA NR. R 01 |
| VERIFICAT | ing. Daniel Seceleanu | | | | |

SOCIETATEA COMERCIALA EXTREME PRO CONSTRUCT J29/1541/2017 CAMPINA - PRAHOVA

CRISTIAN D. NICOLETA ROMANIA MDLPL NR.07613 A1 VERIFICATOR PROIECTE INGINER

DIRECTIA JUDETEANA A EXPERTIZELOR TEHNICE PRAHOVA NR. 113 INGINER EXPERT TEHNIC